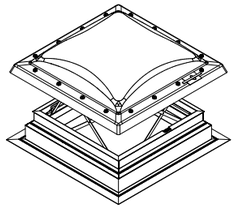

A részlet
M 1:2,5

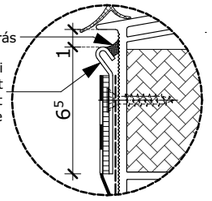

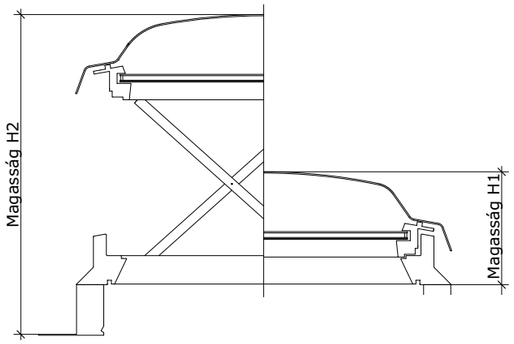

TR4 mechanikai rögzítésű egyenes rétegrendű könnyűszerkezetes lapostető

1 rtg.	2mm vastag, mechanikusan rögzített lágyított PVC-P anyagú csapadékvíz elleni szigetelés, rögzítő tárcsa átmérő +8 cm-es szélességű átlapolásokban legalább 4cm-es forró levegős hegesztéssel felületfolytonosítva tárcsás dűbelekkel átfedések mentén mechanikailag rögzítve
20 cm	10+10cm lépésálló min. 150 kPa 10%-os összenyomódáshoz tartozó nyomószilárdságú hidrofóbizált ásványi szálas hőszigetelés, közte;
- 2cm	3% lejtésű ékbevágott hőszigeteléssel egyező hővezetési tényezőjű és nyomószilárdságú ásványi szálas lejtésképző elem
1 rtg.	1^{5} mm vastag öntapadó üvegfátyol hordozórétegű max. 10.500 kJ/m² felületi fűtőértékű alufólia betétes SBS modifikáltságú pára- és légzáró bitumenes lemez
1 rtg.	300g/m² felülettömegű hideg bitumen máz kellősítés
15^{3} cm	tüzihorganyzott acél trapézlemez könnyűszerkezetű födém
22^{5}cm	"I" szelvényű teherhordó födémgerenda közte
	(az alábbi rétegrend folytatása irodai és szociális blokk esetén)
	álmennyezeti tér és direkt függesztővel rögzített monolit gk bordaváz
1^{25} cm	1 rtg. normál gk lemez
-	glett réteg
-	festék réteg

TR2 mechanikailag rögzített egyenes rétegrendű lapostető

1 rtg.	2mm vastag, mechanikusan rögzített lágyított PVC-P anyagú csapadékvíz elleni szigetelés, rögzítő tárcsa átmérő +8 cm-es szélességű átlapolásokban legalább 3cm-es forró levegős hegesztéssel felületfolytonosítva tárcsás dűbelekkel átfedések mentén mechanikailag rögzítve
1 rtg.	1 réteg lágyítóvándorlásos korrózió elleni elválasztó filc, 15 cm-es átlapolásokkal lazán fektetve
20 cm	8 + 12cm lépésálló min. 150 kPa 10%-os összenyomódáshoz tartozó nyomószilárdságú EPS hab hőszigetelés, 2 réteg kötésben fektetve
- 2cm	2^{5}% lejtésű ékbevágott hőszigeteléssel egyező hővezetési tényezőjű és nyomószilárdságú EPS hab lejtésképző elem
1 rtg.	1^{5} mm vastag öntapadó üvegfátyol hordozórétegű max. 10.500 kJ/m² felületi fűtőértékű alufólia betétes SBS modifikáltságú pára- és légzáró bitumenes lemez
1 rtg.	300g/m² felülettömegű hideg bitumen máz kellősítés
20 cm	előfeszített körüreges födémpalló
	(az alábbi rétegrend folytatása irodai és szociális blokk esetén)
1^{5} cm	beltéri vakolat
-	glett réteg
-	festék réteg

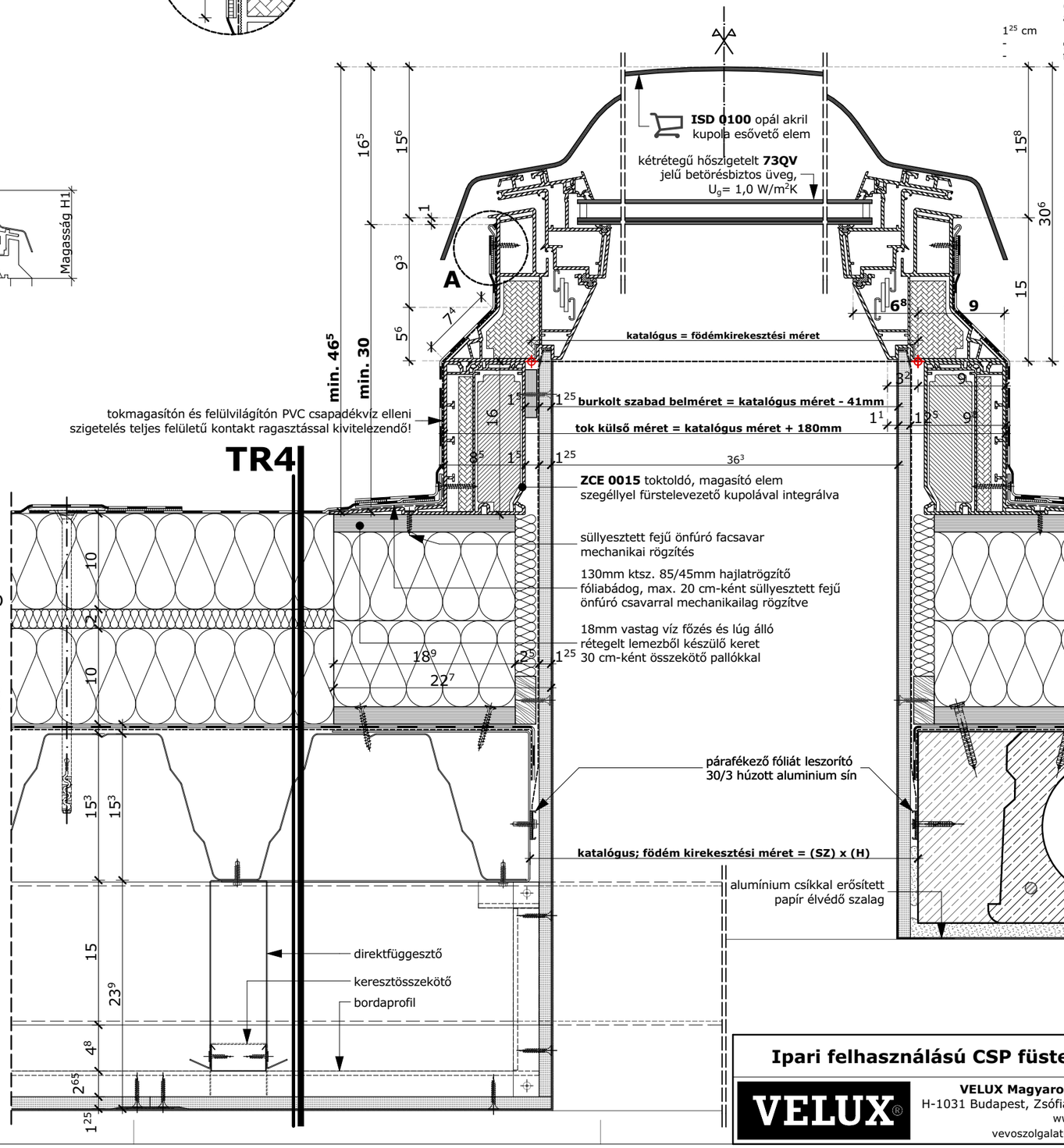

Katalógus méretek:
tetőnyílás szélessége (SZ) x tetőnyílás hosszúsága (H) mm-ben megadva

LAPOSTETŐ FELÜLVILÁGÍTÓ MÉRETKÓD	SZ X H
100100	**1000-1010 x 1000-1010**
120120	**1200-1210 x 1200-1210**

	HATÁSOS NYÍLÓFELÜLET
100100	0,42 m²
120120	0,58 m²

	H1	H2
100100	**356**	**1090**
120120	**406**	**1140**

CSP füstelvezető kupola termékinformációk:

Műszaki adatlap
Beépítési útmutatók
Teljesítmény nyilatkozat
VELUX **CAD**

Ipari felhasználású CSP füstelvezető kupola lapostetőbe való beépítése

VELUX®	**VELUX Magyarország Kft.** H-1031 Budapest, Zsófia utca 1-3. www.velux.hu vevoszolgalat@velux.com	**dátum** 2021. 01. 21.	**file név** CSP_0 0_ISD0100_I	**lépték** **M 1:2,5** **M 1:5**